BEDIENUNGSANLEITUNG
USER MANUAL

WL2000R

DE | EN | FR | ES | PT | SV
IT | NL | DK | FI | NO | PL

27 x 0,5 W SMD-LED (cold)			5 x 0,5 W SMD-LED (warm)	5 x 0,5 W SMD-LED (red)
6500 - 7500 K			3500 - 4500 K	
High	Medium	Low	WARM 100 %	RED 100 %
2000 lm	800 lm	300 lm	100 lm	11 lm
3360 lx	1400 lx	400 lx	180 lx	16 lx
2 h	4 h	10 h	25 h	30 h
9 m	6 m	3 m	2 m	1 m

>10.000 h	Li-Po 3.7 V 4.000 mAh | 14.8 Wh	Type C 5 V | 2 A	2.5 h
min. 0.15 m	max. 2.99 m	IPX4	IK07
III	-5°C ... 30°C	-10°C ... 45°C	0°C ... 25°C
Aluminium + ABS | PC | PA | GF	274 g	123,4 x 106,8 x 43 mm	Inclusive
Ra >80			

A

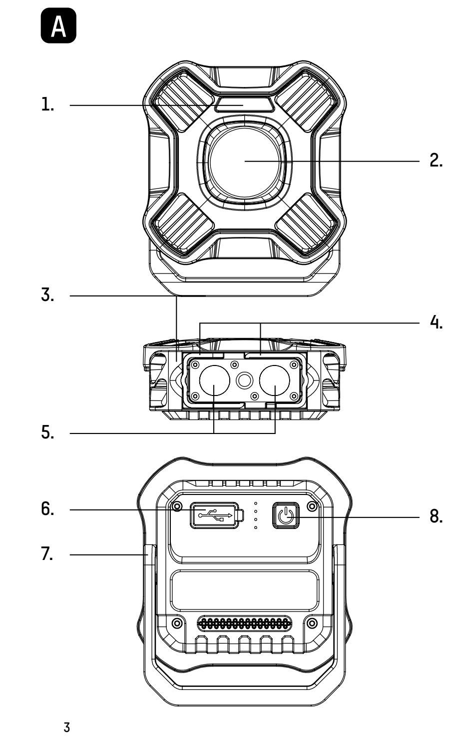

B

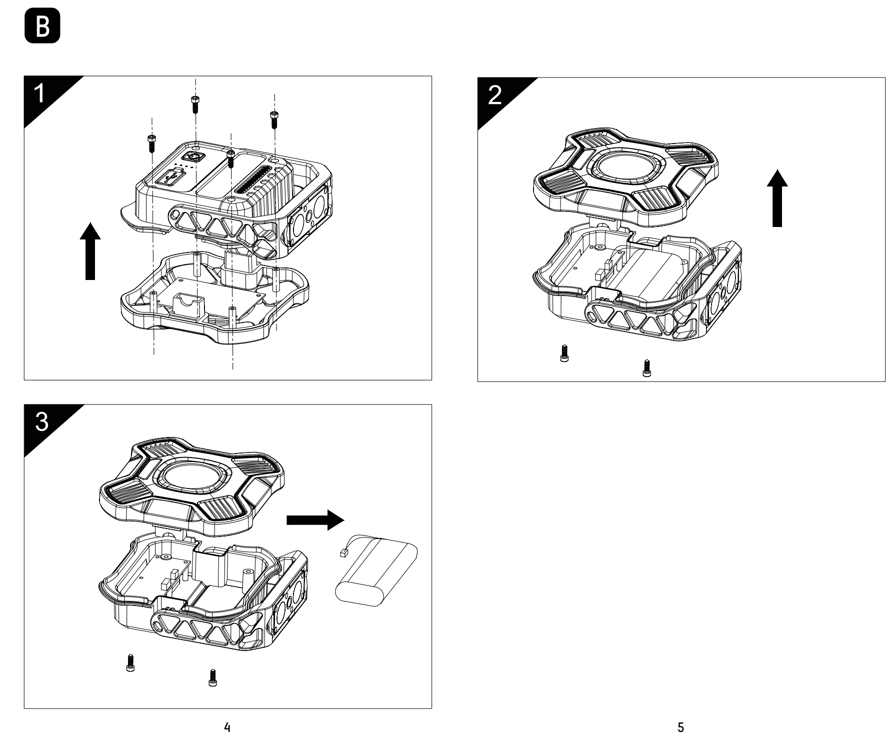

DE

SICHERHEIT - HINWEISERKLÄRUNG

Bitte folgende Zeichen und Wörter beachten, welche in der Bedienungsanleitung, auf dem Produkt und auf der Verpackung verwendet werden:

- ⓘ = **Information** | Nützliche Zusatz-Informationen zum Produkt
- ⊘ = **Hinweis** | Dieser Hinweis warnt vor möglichen Schäden aller Art
- ⚠ = **Vorsicht** | Achtung - Gefährdung kann zu Verletzungen führen
- ▲ = **Warnung** | Achtung – Gefährdung! Kann zu schweren Verletzungen oder zum Tod führen

ALLGEMEINE INFO / VORWORT

Bitte alle Teile auspacken und auf Vollständigkeit und Beschädigungen prüfen. Bei Beschädigungen das Produkt nicht in Betrieb nehmen. Hierzu an den autorisierten Fachhandel oder an die Serviceadresse des Herstellers wenden.

Diese Bedienungsanleitung enthält wichtige Informationen zur Benutzung und Inbetriebnahme dieses Produktes, im weiteren Text nur Leuchte bzw. Produkt genannt.

Vor Inbetriebnahme des Produkts die komplette Bedienungsanleitung sorgfältig durchlesen. Betriebsanleitung für späteren Gebrauch oder für Nachbesitzer aufbewahren.

Bei Nichtbeachtung der Bedienungsanleitung und der Sicherheitshinweise können Schäden am Produkt und Gefahren (Verletzungen) für den Bediener und andere Personen entstehen.

Die Bedienungsanleitung bezieht sich auf gültige Normen und Regeln der Europäischen Union. Hierzu bitte auch die im Ausland landesspezifischen Gesetze und Richtlinien beachten.

BESTIMMUNGSGEMÄSSER GEBRAUCH

Das Produkt dient als mobile Lichtquelle und ist nicht zur Verwendung in anderen Anwendungen bestimmt. Das Produkt ist nicht für die Raumbeleuchtung im Haushalt geeignet und nur zur Verwendung wie in der Gebrauchsanleitung beschrieben. Eine Anwendung außerhalb dieser Information gilt nicht als bestimmungsgemäß, dies kann Sachschäden oder Personenschäden verursachen. Wir übernehmen keine Haftung für Schäden, die durch falschen bzw. nicht bestimmungsgemäßen Gebrauch entstanden sind.

▲ ALLGEMEINE SICHERHEITSHINWEISE

Dieses Produkt kann von Kindern ab 8 Jahren und von Personen mit eingeschränkten körperlichen, sensorischen oder geistigen Fähigkeiten oder mangelnder Erfahrung und mangelndem Wissen verwendet werden, wenn sie über die sichere Verwendung des Produkts unterwiesen wurden und die Gefahren kennen. Kinder dürfen nicht mit dem Produkt spielen. Reinigung und Pflege dürfen nicht von Kindern ohne Aufsicht durchgeführt werden.

Kinder vom Produkt und der Verpackung fernhalten. Das Produkt ist kein Spielzeug. Kinder sollten beaufsichtigt werden, um sicherzustellen, dass sie nicht mit dem Produkt bzw. der Verpackung spielen.

Augenverletzungen vermeiden - nie direkt in den Lichtstrahl schauen oder anderen Personen ins Gesicht leuchten. Schaut man zu lange, kann durch Blaulichtanteile eine Netzhautgefährdung auftreten.

Niemals an ein an das Stromnetz angeschlossenes Gerät mit nassen Händen fassen oder wenn dieses ins Wasser gefallen ist. In diesem Fall erst die Haussicherung abschalten und anschließend den Netzstecker ziehen.

Niemals in explosionsgefährdeter Umgebung einsetzen, in welcher sich brennbare Flüssigkeiten, Staub oder Gase befinden.

Produkt niemals in Wasser oder andere Flüssigkeiten tauchen.

Anschlussleitung nicht knicken, spannen oder in Kontakt mit scharfen Gegenständen, Chemikalien oder Lösungsmittel bringen.

Alle angeleuchteten Gegenstände müssen mindestens 15cm von der Leuchte entfernt sein.

Produkt ausschließlich mit dem im Lieferumfang enthaltenen Zubehör verwenden.

Niemals versuchen, eine Batterie/Akku zu öffnen, zu quetschen, zu erhitzen oder in Brand zu setzen. Nicht ins Feuer werfen.

⌂ Das Produkt darf nur in geschlossenen, trockenen und weiträumigen Räumen geladen werden, entfernt von brennbaren Materialen und Flüssigkeiten. Nichtbefolgung kann zu Verbrennungen und Bränden führen.

Auslaufende Batterie-/Akkuflüssigkeit kann bei Berührung mit Körperteilen zu Verätzungen führen. Bei Kontakt die betroffenen Stellen sofort mit frischem Wasser ausspülen und umgehend Arzt kontaktieren.

Anschlussklemmen und Batterien nicht kurzschließen.

▲ GEFAHR VOR BRAND UND EXPLOSION

Nicht in der Verpackung benutzen.

Produkt nicht abdecken - Brandgefahr.

Das Produkt niemals extremen Belastungen wie z.B. extreme Hitze, Kälte, Feuer usw. aussetzen.

Nicht im Regen oder Feuchträumen verwenden.

⊘ ALLGEMEINE HINWEISE

- Nicht werfen oder fallen lassen
- Die LED-Abdeckung ist nicht austauschbar. Bei beschädigter Abdeckung muss das Produkt entsorgt werden.
- Die LED-Lichtquelle ist nicht austauschbar. Wenn die Lebensdauer der LED endet, muss die komplette Leuchte ersetzt werden.
- Produkt nicht modifizieren! Instandsetzungsarbeiten dürfen nur vom Hersteller oder einem von ihm beauftragten Servicetechniker oder einer vergleichbar qualifizierten Person durchgeführt werden.
- Das Trennen des Gerätes von der Stromversorgung nur durch Ziehen am Stecker oder Steckergehäuse, nie am Kabel.
- Angaben für Leuchte und Netzteil sowie Netzspannung an der Steckdose müssen mit dem Typenschild übereinstimmen.
- Die Leuchte darf nicht auf die Seite der Lichtquelle gelegt werden oder auf diese Seite umfallen.

⊘ UMWELTHINWEISE | ENTSORGUNG

Die Verpackung besteht aus umweltfreundlichen Materialien, diese sortenrein über örtliche Recycling-Stellen entsorgen.

Hierzu die jeweilige Verpackungs-Kennzeichnung beachten (Kunststoffe/Papier/Pappe/Verbundstoffe/etc.).

Das unbrauchbare Produkt gemäß den gesetzlichen Bestimmungen entsorgen. Die Kennzeichnung „Mülltonne" weist darauf hin, dass Elektrogeräte nicht mit dem normalen Haushaltsmüll entsorgt werden dürfen. Rückgabe- und Sammelsysteme in ihrer Gemeinde/Stadt verwenden, an einer speziellen Entsorgungsstelle für Altgeräte abgeben oder an den Händler wenden, bei dem das Produkt gekauft wurde. Altbatterien sowie Altakkumulatoren, welche nicht von Altgeräten umschlossen sind bzw. einfach entnommen werden können, sowie Lampen, welche zerstörungsfrei entnommen werden können, müssen getrennt entsorgt werden. Vertreiber von Elektro- und Elektronikgeräten (Verkaufsfläche min. 400m²) sowie Vertreiber von Lebensmittel (Verkaufsfläche min. 800m²), die mehrmals im Jahr oder dauerhaft Elektrogeräte anbieten und bereitstellen, sind verpflichtet, beim Kauf eines Neugerätes das Altgerät unentgeltlich zurückzunehmen. Ebenso sind diese verpflichtet, Kleingeräte (bis zu 3 pro Kalenderjahr) mit keiner äußeren Abmessung größer als 25cm zurückzunehmen, unabhängig vom Kauf eines Neugerätes.

Alle personenbezogenen Daten vor der Rückgabe bzw. Entsorgung löschen.

In Elektrogeräten enthaltene Batterien und Akkus müssen nach örtlichen Gesetzen oder Anforderungen getrennt von ihnen über die angebotenen Sammeleinrichtungen kostenfrei entsorgt werden (Richtlinie 2006/66/EG + Änderungen). Die Kennzeichnung „Mülltonne" weist darauf hin, dass Batterien und Akkus nicht mit dem normalen Haushaltsmüll entsorgt werden dürfen. Altbatterien sowie Altakkumulatoren im entladenen Zustand entsorgen.

Bei einer unsachgemäßen Entsorgung können giftige Inhaltsstoffe in die Umwelt gelangen, die gesundheitsschädigende Wirkungen auf Menschen, Tiere und Pflanzen haben. Damit erfüllen Sie Ihre gesetzlichen Pflichten und leisten Ihren Beitrag zum Umweltschutz.

⊘ LITHIUMHALTIGE BATTERIEN UND AKKUS

Kleben Sie bei lithiumhaltigen Batterien und Akkus vor der Entsorgung die Pole ab, um einen äußeren Kurzschluss zu vermeiden. Ein Kurzschluss kann zu einem Brand oder einer Explosion führen.

⊘ WIEDERAUFLADBARER AKKUPACK

- Das Produkt enthält einen austauschbaren Akkupack, bei leerem Akku diesen umgehend wieder aufladen.
- Nach vollständiger Aufladung von der Aufladung trennen.
- Im Falle eines Auslaufens der Energiequelle die Flüssigkeit mit Schutzhandschuhen und einem trockenen Tuch entfernen.
- Laden Sie Ihren Akku mindestens alle 3 Monate auf, um die Lebensdauer zu erhalten.
- Öffnen Sie den Akku nicht! Es besteht die Gefahr eines Kurzschlusses. Bei geöffnetem Akku entfällt jeglicher Garantieanspruch.

⊘ PFLEGE UND WARTUNG

Wenn das Produkt nicht verwendet wird, vor Lagerung den Akkupack aufladen, um eine Tiefentladung zu vermeiden. Diesen Vorgang halbjährlich wiederholen.

ⓘ PRODUKTBESCHREIBUNG (A)

1. Zusatzlicht (Top-LED)
2. Hauptlicht
3. Tragegriff / Standfuß
4. Ausklappbare Aufhängeöse
5. Integrierter Haltemagnet
6. Ladebuchse mit Gummiabdeckung
7. Drehbares Gelenk 180°
8. Ein-/Aus-Taster

ⓘ AKKUPACK ENTFERNEN/TAUSCHEN (B)

1. Alle vier Schrauben lösen
2. Abdeckung entfernen
3. Kabelstecker lösen und Akkupack entfernen
   > Einbau eines neuen Akkupacks in umgekehrter Reihenfolge.

ⓘ INBETRIEBNAHME

Vor erstmaliger Benutzung Akkupack vollständig aufladen.

Lampe durch Drücken des Ein-/Aus-Tasters anschalten:

1× Hoch
2× Mittel
3× Niedrig
4x Warmweißes Licht
5x Rotes Licht
6× Aus

Nach ca. 5 s wird die Direktabschalt- und Lichtmodus-Speicherfunktion aktiviert.

LED-Anzeige:

Nach Einschalten kurze Statusanzeige:
> 4 LEDs: 100-70%
> 3 LEDs: 70 - 20%
> 2 LEDs: 20 - 10%
> 1 LED blinkend <10%

Lademodus:

> Ladevorgang: 1-4 LEDs blinken
> Akku voll: 4 LEDs leuchten blau

Leuchten und Laden gleichzeitig ist nicht möglich.

⊘ HAFTUNGSAUSSCHLÜSSE

Die in dieser Bedienungsanleitung enthaltenen Informationen können ohne Vorankündigung geändert werden. Wir übernehmen keine Haftung für direkte, indirekte, zufällige oder sonstige Schäden oder Folgeschäden, die durch unsachgemäße Handhabung/falscher Verwendung oder durch Missachtung der in dieser Bedienungsanleitung enthaltenen Informationen entstehen.

ⓘ GARANTIEHINWEIS

Unsere Garantiebestimmungen finden Sie online unter www.ansmann.de. Bei Schäden am Gerät, die infolge Nichtbeachtung der Bedienungsanleitung entstehen, kann keine Garantie gewährt werden. Ihr gesetzlicher Gewährleistungsanspruch wird hierdurch nicht beeinträchtigt.

CE Das Produkt entspricht den Anforderungen der EU Richtlinien.

Technische Änderungen vorbehalten. Für Druckfehler übernehmen wir keine Haftung.

22 PAP

FR | IT

Séparez les éléments avant de trier
Raccolta diffeneziata dei rifiuti,
Controlla le linee guida del tuo comune

FR
Cet appareil, ses accessoires et piles se recyclent
À DÉPOSER EN MAGASIN ou À DÉPOSER EN DÉCHÈTERIE

Points de collecte sur www.quefairedemesdechets.fr
Privilégiez la réparation ou le don de votre appareil !

Kundenservice | Customer service:

ANSMANN AG
Industriestrasse 10
97959 Assamstadt
Germany

Support & FAQ: www.ansmann.de

E-Mail: service@ansmann.de
Service: +49 (0) 6294 / 4204 3400

MA-1600-0755/V01/03-2026

GB

SAFETY - EXPLANATION OF NOTES

Please take note of the following symbols and words used in the operating instructions, on the product and on the packaging:

- ⓘ = **Information** | Useful additional information about the product
- ⊘ = **Note** | The note warns you of possible damage of all kinds
- ⚠ = **Caution** | Attention - Hazard can lead to injuries
- ▲ = **Warning** | Attention – Danger! May result in serious injury or death

GENERAL INFO / FOREWORD

Please unpack all parts and check that everything is present and undamaged. Do not use the product if damaged. In this case, contact your local authorised specialist or the service address of the manufacturer.

These operating instructions contain important information for the first use and normal operation of this product, referred to in the following text simply as lamp or product.

Read through the complete operating instructions carefully before using the product for the first time. Keep these operating instructions for future use or for future users' reference.

Failure to follow the operating instructions and safety instructions may result in damage to the product and hazards (injuries) for the operator and other persons.

The operating instructions refer to applicable standards and regulations of the European Union. Please also adhere to the laws and guidelines specific to your country.

PROPER INTENDED USE

The product serves as a mobile light source and is not intended for use in other applications. The product is intended exclusively for private, household use and is not suitable for commercial use or for household room lighting and is only for use as described in the operating instructions. Use outside that stipulated in the information is improper use and this can result in damage to property or personal injury. We accept no liability for damage caused by incorrect or improper use.

▲ GENERAL SAFETY INSTRUCTIONS

This product may be used by children from the age of 8 and by persons with reduced physical, sensory or mental abilities or lack of experience and knowledge, if they have been instructed on the safe use of the product and are aware of the hazards. Children are not permitted to play with the product. Children are not permitted to carry out cleaning or care without supervision.

Keep the product and the packaging away from children. This product is not a toy. Children should be supervised in order to ensure that they do not play with the product or packaging.

Avoid eye injuries - Never look directly into the beam of light or shine it into other people's faces. If this occurs for too long, the blue light portion of the beam can cause retinal damage.

Never touch a device that is connected to the mains with wet hands, or if it has fallen into water. In this case, first switch off the house circuit breaker and then pull out the mains plug.

Do not expose to potentially explosive environments where there are flammable liquids, dusts or gases.

Never submerge the product in water or other liquids.

All illuminated objects must be at least 15cm away from the lamp.

Use the product exclusively with the accessories included with it.

Never try to open, crush or heat a standard/rechargeable battery or set it on fire. Do not throw into a fire.

⌂ The product may only be charged in closed, dry and spacious rooms, away from combustible materials and liquids. Disregard can result in burns and fires.

Leaking battery fluid can cause irritation if it comes into contact with the skin. Immediately rinse affected areas with fresh water and then seek medical attention.

Do not short-circuit connection terminals or batteries.

▲ DANGER OF FIRE AND EXPLOSION

Do not use while still in the packaging.

Do not cover the product - risk of fire.

Never expose the product to extreme conditions, such as extreme heat/cold etc.

Do not use in the rain or in damp areas.

⊘ GENERAL INFORMATION

- Do not throw or drop
- The LED cover cannot be replaced. If the cover is damaged, the product must be disposed of.
- The LED light source cannot be replaced. If the LED has reached the end of its service life, the complete lamp must be replaced.
- Do not open or modify the product! Repair work shall only be carried out by the manufacturer or by a service technician appointed by the manufacturer or by a similarly qualified person.
- Disconnect the device from the power supply only by pulling on the plug or plug housing, never on the cable.
- Information for the light and mains adapter as well as mains voltage on the socket must match with the type plate.
- The lamp shall not be placed face-down or allowed to topple face-down.

⊘ ENVIRONMENTAL INFORMATION | DISPOSAL

The packaging is made from environmentally friendly materials, which should be disposed of separately at local recycling centres.

Please observe the respective packaging labelling (plastics/paper/cardboard/composite materials/etc.).

Dispose of the unusable product in accordance with legal provisions. The „rubbish bin" symbol indicates that electrical appliances must not be disposed of with normal household waste. Use return and collection systems in your local area/city, take them to a special disposal site for old appliances, or contact the retailer where you purchased the product.

Used batteries and accumulators that are not enclosed in old appliances or can be easily removed, as well as lamps that can be removed without being broken, must be disposed of separately.

Distributors of electrical and electronic equipment (sales area min. 400 m²) and distributors of food (sales area min. 800 m²) who offer and supply electrical equipment several times a year or on a permanent basis are obliged to take back the old equipment free of charge when a new device is purchased. They are also obliged to take back small appliances (up to 3 per calendar year) with no external dimensions greater than 25 cm, regardless of whether a new appliance is purchased.

Delete all personal data before returning or disposing of the device.

Batteries and rechargeable batteries contained in electrical appliances must be disposed of separately from them in accordance with local laws or requirements via the collection facilities provided free of charge (Directive 2006/66/EC + amendments). The „rubbish bin" symbol indicates that batteries and rechargeable batteries must not be disposed of with normal household waste. Dispose of old batteries and accumulators in a discharged state.

Improper disposal may result in toxic substances being released into the environment, which may have harmful effects on humans, animals and plants. In this way you will fulfil your legal obligations and contribute to environmental protection.

⊘ BATTERIES CONTAINING LITHIUM

For lithium-containing batteries and rechargeable batteries, tape off the terminals before disposal to avoid an external short circuit. A short circuit can lead to a fire or explosion.

⊘ RECHARGEABLE BATTERY PACK

- The product contains a replaceable, rechargeable battery pack. If the rechargeable battery pack is empty, recharge it immediately.
- Once fully charged, remove from the charger.
- In the event of liquid leaking from the power source, remove this with protective gloves and a dry cloth.
- Charge your rechargeable battery at least once every 3 months in order to maintain its service life.
- Do not open the rechargeable battery! There is a risk of a short circuit. If the rechargeable battery is opened, all warranty claims are void.

⊘ CARE AND MAINTENANCE

If the product is not going to be used, charge the rechargeable battery pack before storage in order to prevent deep discharge. Repeat this process every six months.

ⓘ PRODUCT DESCRIPTION (A)

1. Auxiliary light (top LED)
2. Main light
3. Carry handle / stand
4. Fold-out hanging eye
5. Integrated mounting magnet
6. Charge socket with rubber cover
7. 180° swivel joint
8. On/off button

ⓘ REMOVE/REPLACE THE BATTERY PACK (B)

1. Loosen all four screws
2. Remove the cover
3. Unplug the cable connector and remove the battery pack
   > Install a new battery pack in reverse order.

ⓘ FIRST USE

Charge the rechargeable battery pack fully before first use.

Switch on the lamp by pressing the on/off button:

1× High
2× Medium
3× Low
4× Warm white light
5x Red light
6x Off

After approx. 5 seconds, the direct switch-off and light mode memory function is activated.

LED display:

Brief status display after switching on:
> 4 LEDs: 100-70%
> 3 LEDs: 70-20%
> 2 LEDs: 20-10%
> 1 LED flashing <10%

Charging mode:

> Charging process: 1-4 LEDs flashing
> Battery full: 4 LEDs light up blue

It is not possible to charge and have the light on at the same time.

⊘ LIABILITY DISCLAIMER

The information contained within these operating instructions can be changed without prior notification. We accept no liability for direct, indirect, incidental or other damage or consequential damage arising though improper handling/use or through disregard of the information contained within these operating instructions.

ⓘ WARRANTY INFORMATION

You can find our warranty terms online at www.ansmann.de. The guarantee does not apply to damage to the device arising through a failure to comply with the operating instructions. Your statutory warranty rights are not affected by this.

CE The product complies with the requirements from the EU directives.

Subject to technical changes. We assume no liability for printing errors.

FR

SÉCURITÉ - EXPLICATION DES SYMBOLES

Veuillez respecter les symboles et mots de signalisation suivants qui sont utilisés dans le mode d'emploi, sur le produit et sur l'emballage :

- ⓘ = **Information** | Informations supplémentaires utiles sur le produit
- ⊘ = **Remarque** | Cette remarque avertit contre des dommages possibles de tout type

▲ CONSIGNES DE SÉCURITÉ GÉNÉRALES

Ce produit peut être utilisé par des enfants à partir de 8 ans et par des personnes avec des capacités physiques, sensorielles ou intellectuelles limitées ou avec un manque d'expérience et de connaissances si elles sont surveillées ou si elles ont été instruites concernant l'utilisation de sécurité du produit et si elles connaissent les dangers. Les enfants ne doivent pas jouer avec le produit. Le nettoyage et l'entretien ne doivent pas être effectués par des enfants sans surveillance.

Tenez les enfants éloignés du produit et de l'emballage. Le produit n'est pas un jouet. Les enfants devraient être surveillés afin de s'assurer qu'ils ne jouent pas avec le produit ou l'emballage.

Éviter les lésions oculaires – Ne jamais regarder directement dans le faisceau lumineux ou ne jamais éclairer des personnes dans le visage. Si cela se produit de manière prolongée, la part de lumière bleue peut causer un risque pour la rétine.

Ne jamais toucher un appareil raccordé au réseau électrique avec les mains mouillées ou si l'appareil est tombé dans l'eau. Dans ce cas, couper tout d'abord le disjoncteur de la maison, puis débrancher la fiche secteur.

Ne jamais utiliser dans un environnement explosible où se trouvent des liquides inflammables, de la poussière ou des gaz.

Ne jamais plonger le produit dans l'eau ou dans un autre liquide.

Tous les objets éclairés doivent être à une distance d'au moins 15 cm de la lampe.

N'utiliser le produit qu'avec les accessoires compris dans l'étendue de la livraison.

Ne jamais tenter d'ouvrir, d'écraser, de chauffer ou de mettre en feu une pile / un accu. Ne pas jeter au feu.

⌂ Ne charger le produit que dans des pièces fermées, au sec et vastes, à l'abri de matériaux et de liquides inflammables. Le non-respect peut entraîner des brûlures et des incendies.

Les fuites de piles / les liquides dans les accus peuvent entraîner des brûlures chimiques en cas de contact avec des parties du corps. En cas de contact, rincer immédiatement les emplacements concernés avec de l'eau fraîche et contacter immédiatement un médecin.

Ne pas court-circuiter les broches de raccordement et les piles.

▲ RISQUE D'INCENDIE ET D'EXPLOSION

Ne pas utiliser dans l'emballage.

Ne pas couvrir le produit - risque d'incendie.

Ne jamais exposer le produit à des sollicitations extrêmes, par ex. chaleur, froid extrême, etc.).

Ne pas utiliser sous la pluie ou dans des pièces humides.

Affichage LED:

Après l'activation, bref affichage de l'état :
> 4 LED : 100-70 %
> 3 LED : 70-20 %
> 2 LED : 20-10 %
> 1 LED clignotante <10 %

Mode de chargement :

> Chargement en cours : 1 à 4 LED clignotent

ES

▲ INDICACIONES DE SEGURIDAD GENERALES

Este producto puede ser utilizado por niños a partir de 8 años y por personas con capacidades físicas, sensoriales o mentales reducidas o con falta de experiencia si se les informa de su empleo seguro y conocen sus peligros. Los niños no deben jugar con el producto. La limpieza y los cuidados no deben correr a cargo de los niños sin vigilancia.

Mantenga a los niños alejados del producto y de su embalaje. El producto no es un juguete. Los niños deben estar vigilados para garantizarse que no jueguen con el producto o el embalaje.

Evitar las heridas de los ojos; no mirar directamente en el haz de luz ni alumbrar el rostro de otras personas. Si esto sucediera durante un tiempo excesivo, se podría en peligro la retina por causa de la porción de luz azul.

No tocar nunca un dispositivo conectado a la red de corriente con las manos mojadas o si éste hubiera caído al agua. En este caso debe desconectarse primero el seguro o fusible de toda la casa y desenchufar seguidamente.

No emplear nunca en entornos susceptibles de explosión, donde se encuentren líquidos inflamables, polvos o gases.

No sumerja el producto nunca en agua u otros líquidos.

Todos los objetos iluminados deben encontrarse mínimamente a 15 cm de la lámpara.

Emplear el producto sólo con los accesorios que formen parte del volumen de suministro.

No intente nunca abrir una pila o acumulador, aplastarla, calentarla ni quemarla. No arrojar al fuego.

⌂ El producto solamente debe cargarse en estancias cerradas, secas, amplias y alejadas de materiales y líquidos inflamables. La no observación puede tener como consecuencia quemaduras e incendios.

Las pilas con fugas o el líquido de los acumuladores pueden causar quemaduras químicas al entrar en contacto con miembros del cuerpo. Al entrar en contacto, enjuagar inmediatamente con agua fresca y ponerse en contacto sin dilación con el médico.

No crear un cortocircuito entre la terminal de conexión y las pilas.

▲ PELIGRO DE INCENDIO Y EXPLOSIÓN

No lo emplee en su embalaje.

No cubra el producto; peligro de incendio.

El producto no debe someterse nunca a esfuerzos extremos como, por ejemplo, calor y frío intensos, fuego, etc.

No emplear bajo la lluvia o en locales húmedos.

PT

▲ INSTRUÇÕES DE SEGURANÇA GERAIS

Este produto pode ser usado por crianças a partir dos 8 anos de idade e por pessoas com capacidades físicas, sensoriais ou mentais limitadas ou falta de experiência e conhecimento, se forem instruídas sobre a utilização segura do dispositivo e conhecem os perigos. As crianças não devem brincar com o produto. Os trabalhos de limpeza e de manutenção não devem ser realizados por crianças sem supervisão.

Manter as crianças afastadas do produto e da embalagem. O produto não é um brinquedo. As crianças devem ser supervisionadas para garantir que não brincam com o produto ou com a embalagem.

Evitar lesões oculares - nunca olhe diretamente para o feixe de luz nem direcione a luz para o rosto de outras pessoas. Se tal ocorrer durante muito tempo, a percentagem de luz azul pode causar perigo para a retina.

Nunca tocar num aparelho ligado à corrente elétrica com as mãos húmidas ou caso este tenha caído na água. Neste caso, primeiro desligar a proteção doméstica e de seguida puxar a ficha de rede.

Nunca utilizar em ambientes sujeitos a risco de explosão nas quais estejam presentes líquidos, pós ou gases combustíveis.

Nunca imergir o produto em água ou outros líquidos.

Todos os objetos iluminados devem estar afastados pelo menos 15 cm da lanterna.

Utilize o produto exclusivamente com o acessório incluído no volume de fornecimento.

Nunca tente abrir, esmagar, aquecer ou queimar uma pilha / pilha recarregável. Não atirar para o fogo.

⌂ O produto pode apenas ser carregado apenas em espaços fechados, secos e amplos, afastado de materiais e líquidos combustíveis. A inobservância pode causar queimaduras e incêndio.

A fuga de líquido da bateria / pilha recarregável pode causar queimaduras se entrar em contacto com partes do corpo. Em caso de contacto, lave imediatamente as áreas afetadas com água fresca e contacte imediatamente um médico.

Não curto-circuitar os bornes de ligação e as pilhas.

▲ PERIGO DE INCÊNDIO E EXPLOSÃO

Não utilizar dentro da embalagem.

Não cobrir o produto - Perigo de incêndio.

Nunca sujeitar o produto a sobrecargas extremas, p. ex., calor ou frio extremo, chama, etc.

Não utilizar à chuva ou em espaços húmidos.

SV

▲ ALLMÄNNA SÄKERHETSANVISNINGAR

Denna produkt kan användas av barn från 8 år och av personer med nedsatt fysisk, sensorisk eller mental förmåga eller av personer utan tillräcklig erfarenhet av eller kunskap om produkten, såvida de har instruerats i hur produkten används och känner till farorna. Barn får inte leka med produkten. Barn får inte rengöra eller sköta produkten utan att de hålls under uppsikt.

Håll barn borta från produkten och förpackningen. Produkten är ingen leksak. Håll barn under uppsikt så att de inte leker med produkten eller förpackningen.

Undvik ögonskador - titta aldrig i ljusstrålen och lys aldrig andra personer i ansiktet. Om detta sker under längre tid kan andelen blått ljus skada näthinnan.

Ta aldrig tag i en enhet som är ansluten till elnätet med våta händer eller när enheten har fallit ned i vatten. Slå i så fall från huvudsäkringen och dra sedan ut nätkontakten.

Använd inte produkten i områden med explosionsrisk eller där det förekommer brännbara vätskor, brännbart damm eller brännbara gaser.

Sänk aldrig ned produkten i vatten eller andra vätskor.

Alla belysta föremål måste finnas på minst 15 cm avstånd från lampan.

Produkten får endast användas med de tillbehör som ingår i leveransen.

Försök aldrig att öppna, klämma, värma upp eller tända ett batteri. Kasta inte i eld.

⌂ Ladda produkten endast i stängda, torra och stora utrymmen, på avstånd från brännbart material och vätskor. Om detta inte följs, kan brännskador och bränder uppstå.

Läckande batterivätska kan orsaka frätskador om den kommer i kontakt med kroppsdelar. Vid kontakt ska du genast spola berörda ställen med mycket vatten och kontakta läkare.

Anslutningsklämmor och batterier får inte kortslutas.

▲ RISK FÖR BRAND OCH EXPLOSION

Använd inte produkten när den ligger i förpackningen.

Täck inte över produkten – brandfara.

Utsätt inte produkten för extrem överbelastning, t.ex. extrem värme, kyla, brand eller liknande.

Använd inte i regn eller i våtrum.

① **PRODUKTBESKRIVNING (A)**
1. Extrastrips (Top-LED)
2. Huvudlampa
3. Bärhandtag / stativ
4. Uttalibar upphängningsöglа
5. Integrerad hålmagnet
6. Laddningsport med gummilock
7. Vridled 180°
8. Strömbrytare

① **DRIFTSÄTTNING**
Ladda batteripaketet fullständigt innan du använder det för första gången.
Tänd lampan genom att trycka på på/av-knappen:
1x Hög
2x Medel
3x Låg
4x Varmvitt ljus
5x Rött ljus
6x - Av
Efter ca 5 sekunder aktiveras funktionen för direkt avstängning och lagring av ljusläget.
LED-indikering:
Kort statusindikering efter påslagning:
> 4 lysdioder: 100–70%
> 3 lysdioder: 70–20%
> 2 lysdioder: 20–10%
> 1 lysdiod blinkar <10%
Laddningsläge:
> Laddning: 1–4 lysdioder blinkar
> Batteriet är fulladdat: 4 lysdioder lyser blått
Lampan kan inte laddas medan den är tänd.

② **ANSVARSFRISKRIVNING**
Informationen i denna bruksanvisning kan ändras utan föregående meddelande. Vi ansvarar inte för direkta, indirekta, tillfälliga eller övriga skador eller följdskador som uppstår till följd av felaktig hantering/användning eller underlåtenhet att beakta informationen i denna bruksanvisning.

Het product is geen speelgoed. Bij kinderen moet erop worden gelet dat ze niet met het product c.q. de verpakking gaan spelen.

Oogletsel voorkomen - nooit rechtstreeks in de lichtstraal kijken of andere personen in het gezicht schijnen. Als dit te lang duurt, kan door de blauwlichtaandelen gevaar voor het netvlies ontstaan.

Nooit een op het elektriciteitsnet aangesloten apparaat met natte handen vastpakken of wanneer het in het water is gevallen. In dit geval eerst de zekering in uw huis uitschakelen en vervolgens de stekker uit het stopcontact trekken.

Nooit in een explosiegevaarlijke omgeving gebruiken, waar brandbare vloeistoffen, stof of gassen aanwezig zijn.

Het product nooit in water of andere vloeistoffen onderdompelen.

Alle beschenen voorwerpen moeten minstens 15 cm van de lamp verwijderd zijn.

Het product uitsluitend met de meegeleverde toebehoren gebruiken.

Probeer nooit om een batterij/accu te openen, te pletten, te verhitten of in brand te steken. Niet in het vuur gooien.

⌂ Het product mag uitsluitend in gesloten, droge en grote ruimtes geladen worden, ver van brandbare materialen en vloeistoffen. Het niet naleven kan brandwonden en brand veroorzaken.

Gelekte batterij-/accuvloeistof kan bij contact met lichaamsdelen etsverwondingen veroorzaken. Bij huidcontact de betreffende plaatsen onmiddellijk

temer i dm kommune/by, aflever det på et særligt bortskaffelsessted for gammel elektronik eller kontakt den forhandler, hvor produktet blev købt.
Brugte batterier og akkumulatorer, som ikke er indkapslet i apparater eller let kan fjernes, samt lysmedier, som kan fjernes uden at blive ødelagt, skal bortskaffes separat.
Forhandlere af elektriske og elektroniske apparater (salgsareal på mindst 400 m²) samt forhandlere af fødevarer (salgsareal på mindst 800 m²), der flere gange om året eller permanent tilbyder og leverer elektriske apparater, er forpligtet til at tage det gamle apparat tilbage uden beregning ved køb af et nyt apparat. De er ligeledes forpligtet til at tage imod små apparater (op til 3 pr. kalenderår) med en ydre dimension på højst 25 cm, uanset om der købes et nyt apparat.
Slet alle personlige data inden returnering eller bortskaffelse.
Batterier og akkumulatorer i elektriske apparater skal bortskaffes separat i henhold til lokale love eller krav via de tilgængelige indsamlingsfaciliteter uden beregning (direktiv 2006/66/EF + ændringer). Mærkningen „affaldsbeholder" angiver, at batterier og akkumulatorer ikke må bortskaffes sammen med almindeligt husholdningsaffald. Bortskaf game batterier og akkumulatorer i affadet tilstand.
Ved forkert bortskaffelse kan giftige indholdsstoffer trænge ud i miljøet, som har sundhedsfarlige virkninger for mennesker, dyr og planter. På denne måde overholder du loven og yder et bidrag til beskyttelse af miljøet.

✓ **LITIUMHOLDIGE BATTERIER OG GENOPLADELIGE BATTERIER**
For litiumholdige batterier og genopladelige batterier skal du tape polerne af, før du bortskaffer dem, for at undgå ekstern kortslutning. En kortslutning kan føre til brand eller eksplosion.

✓ **GENOPLADELIG BATTERIPAKKE**
- Produktet, der indeholder et batteripakke, der kan udskiftes, ved tomme batterier skal denne omgående opdates igen.
- Efter fuldstændig opladningen adskilles den fra opladningen.
- Når energikilden løber ud, skal vasken fjernes med specialhandsker og en tør klud.
- For at oprethol de levetiden bør dit batteri som minimum oplades hver 3. måned.
- Batteriet må ikke åbnes! Der er risiko for kortslutning. Hvis batteriet åbnes bortfalder alle garantikrav.

✓ **PLEJE OG VEDLIGEHOLDELSE**
Hvis produktet ikke anvendes, opbevares batteripakken inden opbevaring for at undgå en helt afladning. Denne proces skal gentages hvert halve år.

⚠ GENERELLE SIKKERHETSANVISNINGER

Dette produktet kan brukes av barn fra 8 år og av personer med nedsatte fysiske, sensoriske eller mentale evner eller manglende erfaring eller kunnskap, hvis slike personer har fått opplæring i sikker bruk av produktet og forstår farene som er tilknyttet

bruken. Barn skal ikke leke med produktet. Rengjøring og vedlikehold skal ikke utføres av barn,

med mindre de er under tilsyn. Hold barn unna produktet og emballasjen. Produktet er ikke noe leketøy. Pass på at barn ikke leker med produktet eller emballasjen.

Unngå skader på øynene - Ikke se direkte inn i lyststrålen, og du

må ikke rette lyset mot ansiktet til andre personer. Hvis dette skjer for lenge, kan andelen av blått lys skade netthinnen.

Du må aldri berøre et produkt med våte hender når det er koblet til strømnettet, eller hvis det har falt i vannet. I dette tilfellet må du først slå av sikringen og deretter trekke ut nettpluggen.

Det skal aldri brukes i eksplosjonsfarlige omgivelser hvor det finnes brennbare væsker, støv eller gasser.

Produktet skal aldri dyppes ned i vann eller andre væsker.

Alle gjenstander som belyses må befinne seg i en avstand på minst 15 cm frå lykten.

Produktet skal bare brukes med tilbehør som er inkludert i leveransen.

Du må aldri forsøke å åpne, knuse, varme opp eller brenne

et batteri. Må ikke kastes i åpen ild.

⌂ Produktet skal kun lades i lukkede, tørre og romslige rom, adskilt fra brennbare materialer og væsker. Manglende overholdelse kan føre til brannskader og brann.

Batterivæske som renner ut kan forårsake etseskader hvis den kommer i kontakt med kroppsdeler.

Ved kontakt skal de berørte stedene straks skylles med rent vann og kontakt lege umiddelbart.

Ikke kortslutt koplingsklemmer og batterier.

⚠ FARE FOR BRANN OG EKSPLOSJON

Skal ikke brukes i emballasjen.

Ikke dekk til produktet - brannfare.

Produktet skal aldri utsettes

for ekstreme belastninger, f.eks.

ekstrem varme, kulde, ild osv.

Skal ikke brukes i regnvær eller i våtrom.

✓ **GENERELLE ANVISNINGER**
- Ikke kast den eller la den falle i bakken
- LED-dekselet er ikke utskiftbart. Hvis dekselet er skadet må produktet kasseres.
- LED-lyskilden er ikke utskiftbar. Når LED-ens levetid ender, må hele lampen skiftes ut.
- Produktet skal ikke åpnes eller endres! Reparasjoner skal kun utføres av produsenten, en servicetekniker som er autorisert av hvem eller en person med lignende kvalifikasjoner.
- Enheten skal kun kobles fra strømforsyningen ved å trekke i støpselet eller støpselhuset, aldri i kabelen.
- Spesifikasjoner for lampe og strømadapter samt nettspenning på stikkontakten må stemme overens med data som er angitt på typeskiltet.
- Lykten skal ikke legges på siden der lyskilden befinner seg eller vette over til denne siden.

✓ **MILJØINFORMASJON I AVFALLSHÅNDTERING**
Emballasjen består av miljøvennlige materialer som kan kastes separat i lokale gjenvinningsstasjoner.
Kasser det ubrukbare produktet i henhold til gjeldende nasjonale bestemmelser. Symbolet «søppeldunk» angir at elektrisk utstyr ikke skal kastes i vanlig husholdningsavfall. Bruk retur- og innsamlingssystemer i din kommune/by, lever det til et spesielt avfallssted for gammelt utstyr eller kontakt forhandleren der produktet ble kjøpt.
Batterier og akkumulatorer som ikke er innebygd i apparater eller som kan tas ut uten å ødelegges, samt lamper som kan tas ut uten å ødelegges, må kastes separat.
Forhandlere av elektrisk og elektronisk utstyr (salgsareal minst 400 m²) samt forhandlere av matvarer (salgsareal minst 800 m²) som flere ganger i året eller permanent tilbyr og leverer elektrisk utstyr, er forpliktet til å ta tilbake det gamle utstyret gratis ved kjøp av nytt utstyr. De er også forpliktet til å ta tilbake små utstyr (opptil 3 per kalenderår) med

katso suoraan valonsäteeseen tai suuntaa valoa muiden ihmisten kasvoihin. Mikäli näin tapahtuu pitkään, sinisen valon osuus voi aiheuttaa verkkokalvon

vaurioitumisen.

Älä koskaan tartu virtaverkkoon liitettyyn laitteeseen märin käsin tai, jos se on pudonnut veteen. Jos näin on päässyt tapahtumaan, katkaise ensin virta sähkökaapin sulakkeesta ja irrota sitten virtapistoke pistorasiasta.

Älä koskaan vie räjähdysaltteisen ympäristöön, missä on palavia nesteitä, pölyä tai kaasuja.

Älä koskaan upota tuotetta veteen tai muihin nesteisiin.

Kaikkien valaistavien esineiden on oltava vähintään 15 cm etäisyydellä valaisimesta.

Käytä tuotetta vain sen mukana tulleiden lisätarvikkeiden kanssa.

Älä koskaan yritä avata, rutistaa, kuumentaa tai polttaa paristoa/ akkua. Älä heitä tuleen.

⌂ Tuotteen saa ladata vain suljetuissa, kuivissa ja tarpeeksi tilavissa tiloissa, syttyvistä materiaaleista ja nesteistä etäällä.

Tämän ohjeen laiminlyönti voi johtaa palohaavoihin ja tulipaloon.

Vuotava paristo-/akkuneste voi iholle tai silmiin joutuessaan aiheuttaa niiden syöpymisen.

Kosketuksessa paristo-/akkunesteeseen on kyseinen kohta huuhdeltava puhtaalla vedellä ja mentävä välittömästi lääkäriin.

Liittimiä ja paristoja ei saa

⚠ PERICOLO DI INCENDI ED ESPLOSIONI

Non utilizzarlo all'interno della confezione.

Non coprire il prodotto – pericolo d'incendio.

Non esporre mai il prodotto a sollecitazioni estreme, ad es. caldo o freddo estremo, incendio ecc.

Non utilizzare sotto la pioggia o in ambienti umidi.

✓ **NOTE GENERALI**
- Non lanciarla o farla cadere
- La copertura del LED non è sostituibile. Se la copertura è danneggiata, smaltire il prodotto.
- La fonte luminosa del LED non è sostituibile. Nel momento in cui la durata di vita del LED si conclude, è necessario sostituire tutta la lampada.
- Non aprire né modificare il prodotto! I lavori di riparazione devono essere effettuati esclusivamente dal produttore o da un tecnico di assistenza incaricato dal produttore, oppure da una persona dotata di una qualifica equivalente.
- Per scollegare il dispositivo dall'alimentazione elettrica, tirare sempre il connettore o il relativo alloggiamento, mai il cavo.
- I dati relativi alla lampada e all'alimentatore, nonché la tensione di rete riportata sulla presa elettrica devono coincidere con i valori indicati sulla targhetta dei dati tecnici.
- La lampada non deve essere collocata sul lato della fonte luminosa né cadere su questo lato.

✓ **NOTA AMBIENTALE | SMALTIMENTO**
L'imballaggio è realizzato con materiali ecologici che possono essere smaltiti separatamente presso i centri di riciclaggio locali.

A tal fine, attenersi alle indicazioni riportate sull'imballaggio [plastica/carta/cartone/materiale composito/etc.].
Smaltire il prodotto inutilizzabile secondo le disposizioni di legge. Il contrassegno "bidone dell'immondizia" indica che le apparecchiature elettriche ed elettroniche devono essere smaltite in normali rifiuti domestici. Smaltire il prodotto presso i centri di ritiro e raccolta del proprio comune o presso un centro di raccolta specializzato per apparecchiature usate, oppure rivolgersi al rivenditore presso il quale si è acquistato il prodotto.
Le batterie e gli accumulatori usati che non sono contenuti in apparecchiature usate e che possono essere facilmente rimossi, così come le lampade che possono essere rimosse senza essere distrutte, devono essere smaltiti separatamente.
I distributori di apparecchi elettrici ed elettronici (area di vendita minima 400 m²) e i distributori di generi alimentari (area di vendita minima 800 m²) che offrono e mettono a disposizione apparecchi elettrici più volte all'anno e in modo permanente sono tenuti a ritirare gratuitamente l'apparecchio usato al momento dell'acquisto di un apparecchio nuovo. Allo stesso modo, sono tenuti a ritirare gli apparecchi di piccole dimensioni (fino a 3 per anno solare) con dimensioni esterne non superiori a 25 cm, indipendentemente dall'acquisto di un nuovo apparecchio.
Cancellare tutti i dati personali prima della restituzione o dello smaltimento.
Le batterie e gli accumulatori contenuti negli apparecchi elettrici devono essere smaltiti separatamente da essi e gratuitamente presso i centri di raccolta disponibili, secondo le leggi o i requisiti locali (direttiva 2006/66/CE + modifiche). Il contrassegno "bidone dell'immondizia" indica che le batterie e gli accumulatori non si devono smaltire insieme ai normali rifiuti domestici. Smaltire le batterie e gli accumulatori usati quando sono scarichi.
Se lo smaltimento non viene effettuato in maniera appropriata, sostanze tossiche possono contaminare l'ambiente e avere effetti dannosi per la salute dell'uomo, degli animali e delle piante. In questo modo vi attenete a vostri obblighi di legge e fornite il vostro contributo alla tutela dell'ambiente.

✓ **BATTERIE RICARICABILI E NON RICARICABILI AL LITIO**
Per le batterie contenenti litio e le batterie ricaricabili, chiudere i terminali con del nastro adesivo prima dello smaltimento per evitare un corto circuito esterno. Un corto circuito può portare a un incendio o a un'esplosione.

✓ **BATTERIA RICARICABILE**
- Il prodotto contiene una batteria ricaricabile sostituibile; se è scarica occorre ricaricarla immediatamente.
- Una volta completata la ricarica, scollegarla dalla carica.
- In caso di fuoriuscita di liquido dalla cella durante la ricarica, rimuovere il liquido con guanti protettivi e un panno asciutto.

- Ricaricare la batteria almeno ogni 3 mesi per mantenerne la durata di vita.
- Non aprire la batteria! Pericolo di cortocircuito. Se la batteria è aperta, non si ha alcun diritto alla garanzia.

✓ **PULIZIA E MANUTENZIONE**
Se il prodotto non viene usato, ricaricare la batteria prima dello stoccaggio per evitarne la scarica completa. Ripetere questa operazione ogni sei mesi.

① **DESCRIZIONE DEL PRODOTTO (A)**
1. Luce supplementare (TOP-LED)
2. Luce principale
3. Anello ribaltabile / piede di supporto
4. Maniglia da trasporto
5. Magnete integrato
6. Presa di ricarica con copertura in gomma
7. Snodo girevole 180°
8. Pulsante ON/OFF

① **MESSA IN FUNZIONE**
Caricare la batteria completamente prima di utilizzarla per la prima volta.
Accendere la lampada premendo il pulsante ON/OFF:
1× Luce alta
2× Luce media
3× Luce bassa
4× Luce bianca calda
5× Luce rossa
6× OFF
Dopo circa 5 secondi si attiva la funzione di spegnimento diretto e la funzione di memoria modalità luce.
LED:
Breve indicazione di stato all'accensione:
> 4 LED: 100–70%
> 3 LED: 70–20%
> 2 LED: 20–10%
> 1 LED lampeggiante <10%
Modalità di ricarica:
> Processo di ricarica: 1–4 LED lampeggianti
> Batteria ricaricata: 4 LED blu accesi
La lampada non può essere accesa e ricaricata contemporaneamente.

⚠ FARE FOR BRAND OG EKSPLOSION

Må ikke bruges i emballagen.

Produktet må ikke overdækkes – brandfare.

Produktet må aldrig udsættes for ekstreme belastninger, som f.eks., Ekstrem varme. kulde, brand etc.

Må ikke anvendes i regnvejr eller i vådrum.

✓ **GENERELLE BEMÆRKNINGER**
- Må ikke kastes eller falde ned
- LED-afdækningen kan ikke udskiftes. Er afdækningen beskadiges, skal produktet kasseres.
- LED-lyskilden kan ikke udskiftes. Når lyskilden ikke længere virker, skal hele lampen udskiftes.
- Produktet må hverken åbnes eller modificeres! Reparationer må kun gennemføres af producenten eller af producenten autoriseret servicetekniker eller en person med tilsvarende kvalifikation.
- Når produktet er strømforsynig skal afbrydes må der kun trækkes i stikket eller stikdåsen, aldrig i kablet.
- Oplysninger om lampen, strømadapteren og netspænding på stikdåsen skal stemme overens med typeskiltet.
- Projektøren må ikke lægges på lysskilens side eller falde på denne side.

✓ **MILJØOPLYSNINGER | BORTSKAFFELSE**
Emballagen består af miljøvenlige materialer, som skal bortskaffes sorteret via lokale genbrugsstationer.
Se den relevante mærkning på emballagen [plast/papir/pap/kompositmaterialer/etc.].
Bortskaf det udtjente produkt ihht. lovens regler. Mærkningen „affaldsbeholder" angiver, at elektriske apparater ikke må bortskaffes sammen med almindeligt husholdningsaffald. Brug retur- og indsamlingssystemerne i din kommune/by, eller kontakt forhandleren, hvor du købte produktet.

Ciecz wyciekająca z baterii/akumulatora może spowodować oparzenia. W przypadku kontaktu natychmiast przemyć dotknięte miejsca świeżą wodą i natychmiast skontaktować się z lekarzem.

Nie zwierać zacisków ani baterii.

⚠ NIEZEZPIECZEŃSTWO POŻARU I WYBUCHU

Nie używać w opakowaniu.

Nie zakrywać produktu – niebezpieczeństwo pożaru.

Nigdy nie narażać produktu na ekstremalne obciążenia takie jak np. skrajnie wysokie/niskie temperatury.

Nie używać produktu w deszczu lub wilgotnych pomieszczeniach.

✓ **WSKAZÓWKI OGÓLNE**
- Nie rzucać produktem i nie dopuszczać do jego upadku
- Nie ma możliwości wymiany ostony diod LED. W razie uszkodzenia obudowy cały produkt trzeba poddać utylizacji.
- Nie ma możliwości wymiany źródła światła LED. Jeżeli dioda LED się wyczerpie, trzeba wymienić całą lampę.

- Nie otwierać ani nie modyfikować produktu! Naprawy urządzenia wolno zlecać wyłącznie producentowi lub autoryzowanym przez niego serwisantom albo innym osobom o porównywalnych kwalifikacjach.
- Odłączać urządzenie od zasilania wyłącznie ciągnąc za wtyk lub obudowę wtyku, nigdy za przewód.
- Parametry lampy, zasilacza oraz napięcia sieciowego w gniazdku elektrycznym muszą być zgodne z danymi na tabliczce znamionowej.
- Nie odkładać lampy źródłem światła skierowanym do podłoża i nie dopuszczać, aby w taki sposób upadła.

✓ **WSKAZÓWKI DOTYCZĄCE OCHRONY ŚRODOWISKA I UTYLIZACJA**
Opakowanie wykonane jest z materiałów przyjaznych dla środowiska, które należy utylizować w lokalnych punktach recyklingu zgodnie z rodzajem odpadów.
W tym celu należy przestrzegać odpowiednich oznaczeń na opakowaniu [tworzywa sztuczne/papier/tektura/materiały kompozytowe/itp.].
Bezużyteczny produkt zutylizować zgodnie z obowiązującymi przepisami. Oznaczenie „pojemnik na śmieci" wskazuje, że urządzenia elektryczne nie mogą być wyrzucane wraz z normalnymi odpadami domowymi. Korzystać z systemów zwrotu i zbiórki w swojej gminie/miejscu, oddawać do specjalnego punktu zbiórki zużytego sprzętu lub zwrócić się do sprzedawcy, u którego produkt został zakupiony.
Zużyte baterie i akumulatory, które nie są zamknięte w zużytym sprzęcie lub można je łatwo wyjąć, a także lampy, które można wyjąć bez uszkodzenia, należy utylizować oddzielnie.
Sprzedawcy sprzętu elektrycznego i elektronicznego [powierzchnia sprzedaży min. 400 m²] oraz sprzedawcy artykułów spożywczych [powierzchnia sprzedaży min. 800 m²], którzy kilka razy w roku lub na stałe oferują i dostarczają sprzęt elektryczny, są zobowiązani do bezpłatnego odbioru starego sprzętu przy zakupie nowego urządzenia. Są oni również zobowiązani do przyjmowania małych urządzeń (maksymalnie 3 sztuki w ciągu roku kalendarzowego), których wymiary zewnętrzne nie przekraczają 25 cm, niezależnie od zakupu nowego urządzenia.
Przed zwrotem lub utylizacją należy usunąć wszystkie dane osobowe.
Baterie i akumulatory zawarte w urządzeniach elektrycznych należy utylizować zgodnie z lokalnymi przepisami lub wymogami, oddzielając je od urządzeń i bezpłatnie oddając do odpowiednich punktów zbiórki [dyrektywa 2006/66/WE + zmiany]. Oznaczenie „pojemnik na śmieci" wskazuje, że baterie i akumulatory nie mogą być wyrzucane wraz z normalnymi odpadami domowymi. Zużyte baterie i akumulatory należy utylizować w stanie rozładowanym.
W przypadku niewłaściwej utylizacji do środowiska mogą się uwalniać

af brugsanvisningen, kan der ikke gives garanti. Dine lovlige garantikrav berøres ikke heraf.

CE Produktet overholder kravene i EU direktiverne.

Der tages forbehold for tekniske ændringer. Vi hæfter ikke for trykfejl.

FI

TURVALLISUUS - OHJEIDEN SELUTYKSET
Ota huomioon seuraavat merkit ja sanat, jotta on käytetty käyttöohjeessa, tuotteessa ja sen pakkauksessa:

① = **Tiedoksi** | Hyödyllinen lisätieto tuotteesta
= **Huomautus** | Tämä huomautus varoittaa kaikentyyppisistä mahdollisista vahingoista
⚠ = **Varo** | Huomio - vaaraa loukkaantumiset
▲ = **Varoitus** | Huomio – vaara! Voi johtaa vakaviin tapaturmiin tai kuolemaan

YLEISTÄ TIETOA / ESIPUHE
Osta kokki osat uusi pakkauksesta ja tarkasta, ettei mitään puutu ja ettei vaurioita ole. Älä ota tuotetta käyttöön, jos se on vaurioitunut. Ota tällöin yhteyttä alan valtuutettuun liikkeeseen tai valmistajan huolto-osoitteeseen. Tässä käyttöohjeessa on tärkeää tietoa tämän tuotteen käytöstä ja käyttöönotosta. Tätä tuotetta nimitetään myöhemmin tekstissä vain valaisimeksi tai tuotteeksi.
Lue koko käyttöohje huolellisesti läpi ennen tuotteen käyttöönottoa. Säilytä käyttöohje myöhempää käyttöä tai seuraavaa omistajaa varten.
Jos käyttöohjetta ja turvallisuusohjeita ei oteta huomioon, tuotteeseen voi syntyä vaurioita tai sen käyttäjä ja muut henkilöt ovat vaarassa [loukkaantumiset].
Käyttöohje perustuu Euroopan unionin voimassa olevien standardeihin ja sääntöihin. Ota tässä huomioon myös käyttömaassa voimassa olevat lait ja ohjesäännöt.

MÄÄRÄYSTENMUKAINEN KÄYTTÖ
Tuote on tarkoitettu yksityiseksi valonlähteeksi, eikä sitä ole tarkoitettu muihin käyttötarkoituksiin. Tuote on tarkoitettu vain yksityiseen käyttöön kotona, eikä se sovellu yrityskäyttöön eikä huoneen valaisuun kotona, vaan ainoastaan käytettäväksi käyttöohjeen mukaisesti. Käyttö muunlaisen tarkoituksen katsotaan määräystenvastaiseksi ja se voi aiheuttaa esinevahinkoja tai henkilövahinkoja. Valmistaja ei vastaa vahingoista, jotka ovat syntyneet virheellisestä tai määräystenvastaisesta käytöstä.

① **GARANTI**
Du finder vores garantibestemmelser online på www.ansmann.de. Ved skader på apparatet, der opstår som følge af manglende overholdelse

- Po otwarciu nie należy dotykać płytki drukowanej ani elementów elektronicznych.
- Nie wkładać żadnych przedmiotów do otworu wtyku.
- Nie wystawiać urządzenia na działanie wysokich temperatur, bezpośredniego promieniowania słonecznego, wilgoci, wody i innych cieczy.
- Nie dotykać urządzenia podłączonego do sieci elektrycznej mokrymi rękami.
- Nie używać urządzenia w pobliżu łatwopalnych substancji.
- Nie używać urządzenia w środowisku zagrożonym wybuchem.
- Nie używać urządzenia, jeśli zostało upuszczone lub uszkodzone.
- Nie używać urządzenia, jeśli zostały poinstruowane w zakresie bezpiecznego użytkowania produktu i są świadome zagrożeń. Produktem nie mogą bawić się dzieci. Dzieci bez nadzoru nie mogą wykonywać czynności z zakresu czyszczenia i pielęgnacji produktu.
- Produkt i opakowanie przechowywać poza zasięgiem dzieci. Produkt nie służy do zabawy. Dopilnować, aby produktem ani jego opakowaniem nie bawiły się dzieci.
- Nie ryzykować uszkodzenia

Po około 5 sekundach aktywowana jest funkcja bezpośredniego wyłączenia i zapamiętania trybu świecenia.
Wyświetlacz LED:
Po włączeniu krótki komunikat o stanie:
> 4 diody LED: 100-70%
> diody LED: 70-20%
> 2 diody LED: 20-10%
> 1 migająca dioda LED <10%
Tryb ładowania:
> Proces ładowania: 1-4 diody LED migają
> Akumulator naładowany: 4 diody LED świecą na niebiesko
Jednoczesne świecenie i ładowanie nie jest możliwe.

✓ **WYKLUCZENIE ODPOWIEDZIALNOŚCI**
Informacje zawarte w niniejszej instrukcji obsługi mogą ulec zmianie bez wcześniejszego powiadamiania. Nie ponosimy odpowiedzialności za bezpośrednie, pośrednie, przypadkowe ani inne szkody oraz szkody następcze, będące skutkiem nieprawidłowej obsługi / niewłaściwego użytkowania lub nieprzestrzegania informacji zawartych w niniejszej instrukcji obsługi.

① **INFORMACJA NA TEMAT GWARANCJI**
Nasze warunki gwarancji można znaleźć w Internecie pod adresem www.ansmann.de. Gwarancja nie obejmuje uszkodzeń urządzenia powstałych wskutek nieprzestrzegania instrukcji obsługi. Nie narusza to praw do ustawowej rękojmi.

CE produkt spełnia wymogi dyrektyw unijnych.

Zmiany techniczne zastrzeżone. Odpowiedzialność z tytułu błędów drukarskich wykluczona.

kortsluiting kan leiden tot brand of een explosie.

✓ **OPLAADBARE ACCUPACK**
- Het product bevat een vervangbare accupack. Zodra de accu leeg is, deze onmiddellijk weer opladen.
- De accu loskoppelen van de oplader zodra deze is opgeladen.
- Wanneer sprake is van een lekkende energiebron, de vloeistof met handschoenen aan met een droge doek verwijderen.
- Laad uw accu om de levensduur te behouden, tenminste iedere 3 maanden op.
- Open de accu niet! Er bestaat gevaar voor kortsluiting. Bij een geopende accu vervalt iedere aanspraak op garantie.

✓ **VERZORGING EN ONDERHOUD**
Als het product niet wordt gebruikt, moet om diepontlading te voorkomen, de accupack eerst worden opgeladen voordat hij wordt weggelegd. Deze procedure elk halfjaar herhalen.

① **PRODUCTBESCHRIJVING (A)**
1. Extra licht (top-LED)
2. Hoofdlicht
3. Draaggreep / standaard
4. Uitbaar ophangoog
5. Geïntegreerde bevestigingsmagneet
6. Oplaadbus met rubber dopje
7. Draaibaar schamier 180°
8. Aan-/Uit-schakelaar

① **INGEBRUIKNAME**
Vóór het eerste gebruik het accupack volledig opladen.
Schakel de lamp in door op de aan/uit-knop te drukken:
1x Hoog
2x Gemiddeld
3x Laag
4x Warmwit licht
5x Rood licht
6x Uit
Na ongeveer 5 seconden wordt de functie voor directe uitschakeling en opslag van de lichtmodus geactiveerd.
LED-display:
Na het inschakelen kortstondig statusaanduiding:
> 4 leds: 100-70%
> 3 leds: 70-20%

> 2 leds: 20-10%
> 1 led knipperend <10%
Oplaadmodus:
> Oplaadproces: 1-4 leds knipperen
> Accu vol: 4 leds branden blauw
Het is niet mogelijk om de lamp gelijktijdig op te laden en te gebruiken.

✓ **UITSLUITING VAN AANSPRAKELIJKHEID**
De in deze gebruiksaanwijzing opgenomen informatie kan zonder aankondiging vooraf worden gewijzigd. Wij aanvaarden geen aansprakelijkheid voor directe, indirecte, toevallige of overige schade of vervolgschade, die door ondeskundig/verkeerd gebruik of door het niet naleven van de in deze gebruiksaanwijzing aanwezige informatie ontstaat.

① **GARANTIE-OPMERKING**
Onze garantiebepalingen vindt u online op www.ansmann.de. Bij schade aan het apparaat, die ten gevolge van het niet naleven van de gebruiksaanwijzing ontstaat, kan geen garantie verleend worden. Uw wettelijke aanspraak op garantie wordt hierdoor niet nadelig beïnvloed.

CE Het product voldoet aan de eisen van de EU richtlijnen.

Technische wijzigingen voorbehouden. Voor drukfouten zijn wij niet aansprakelijk.

DK

SIKKERHED - FORKLARING AF ANVISNINGER
Bemærk følgende symboler og ord, der anvendes i betjeningsvejledningen, på produktet og på emballagen:

① = **Information** | Nyttig information til produktet
= **Bemærk** | Denne oplysning advarer mod alle typer mulige skader
⚠ = **Forsigtig** | Pas på – Fare for mindre personskader
▲ = **Advarsel** | Pas på – Fare! Kan medføre alvorlige kvæstelser eller livsfare

GENEREL INFORMATION / FORORD
Udpak alle dele, og kontrollér dem for ufuldstændighed og skader. Ved skader må produktet ikke tages i brug. Kontakt en autoriseret forhandler eller se producentens serviceadresse.
Denne betjeningsvejledning indeholder vigtige informationer til brug og brugtagning af dette produkt, nedenstående kun betegnet som lampe eller produkt.
Læs hele brugsanvisning omhyggeligt igennem inden produktet tages i brug. Opbevar brugsanvisningen til senere brug eller til evt. senere brugere. Overholdes denne brugsanvisning og sikkerhedsanvisningerne ikke, kan

der opstår skader på produktet og farer [personskader] for brugeren og andre personer.
Betjeningsvejledningen baserer på gældende standarder og regler i den Europæiske Union. Følg også de landespecifikke love og regler i brugslandet.

BESTEMMELSESMÆSSIG BRUG
Produktet anvendes som mobil lyskilde, og er ikke egnet til anden brug. Produktet er kun egnet til privat brug i husholdninger og hverken til erhvervsbrug eller belysning af rum i husholdninger og kun til brug som beskrevet i brugsvejledning. Brugen uden for denne oplysning gælder ikke som formålsmæssig, dette kan medføre materielle skader eller personskader. Vi hæfter ikke for skader, der er opstået pga. forkert eller ikke-formålsmæssig brug.

⚠ GENERELLE SIKKERHEDSANVISNINGER

Dette produkt må anvendes af børn under 8 år og af personer med nedsatte fysiske, sensoriske eller mentale evner eller manglende erfaring og mangel viden, såfremt de er undervist i produktets sikre brug og kender faren. Børn må ikke lege med produktet. Rengøring og vedligehold må ikke udføres af børn uden opsyn.

Hold børn væk fra produktet og emballagen. Produktet er ikke legetøj. Børn skal være under opsyn for at sikre, at de

ikke leger med produktet eller emballagen.

Undgå øjenskader - Se aldrig direkte ind i lysstrålen eller lys andre personer i ansigtet. Hvis det sker for længe, kan der pga. andelen af blåt lys opstå en fare for nethinden.

Tag aldrig fat i et apparat, der er forbundet med strømnettet, med våde hænder, når det er faldet i vandet. I så fald skal først hovedsikringen frakobles og derefter skal strømstikket trækkes ud.

Må aldrig bruges i eksplosionsfarlige omgivelser, hvor der befinder sig brændbare væsker, støv eller gasser.

Produktet må aldrig dykkes ned i vand eller andre væsker.

Alle belyste genstande skal have mindst 15cm afstand til lampen.

Produktet anvendes udeluk-

kende med det tilbehør der er indeholdt i leverancen.

Batteriet må aldrig åbnes, klemmes, opvarmes eller udsættes for ild. Må ikke kastes i ild.

⌂ Produktet må kun oplades i lukkede, tørre og tilstrækkelige store rum, med god afstand til brændbare materialer og væsker. Hvis ikke, kan der opstå forbrændinger og brande.

Udløbende batteri-/batterivæske kan medføre ætsninger, når den kommer i kontakt med huden. Ved kontakt skal det pågældende sted straks skylles med rent vand og der søges omgående læge.

Kortslut ikke tilslutningsklemmer og batterier.

oikosulkea.

⚠ PALO- JA RÄJÄHDYSVAARA

Älä käytä pakkauksen sisällä.

Älä peitä tuotetta - palovaara.

Älä koskaan altista tuotetta äärimmäisiin rasituksiin, kuten äärimmäinen kuumuus, kylmyys, tuli, jne.

Älä käytä sateessa tai kosteissa tiloissa.

✓ **YLEISIÄ OHJEITA**
- Ei saa heittää eikä päästää putoamaan
- LED-suojakupu ei ole vaihdettavissa. Suojakuvun ollessa vaurioitunut on tuote hävitettävä.
- LED-lamppu ei ole vaihdettavissa. Kun LED on tullut käyttöikänsä päähän, on koko lamppu vaihdettava.
- Älä avaa tuotetta äläkä tee siihen mitään muutoksia! Kunnostustyöt saa tehdä vain valmistaja tai sen valtuuttama huoltotekniikko tai vastaavan pätevyyden omaava henkilö.
- Irrota laite virransyötöstä vain pistokkeesta tai pistokekotelosta vetämällä, ei koskaan johdosta vetämällä.
- Valaistria ja verkkolaitetta koskevien tietojen sekä pistorasian verkkojännitteen on oltava samat kuin tyyppikilvessä.
- Valaisinta ei saa asettaa lamppupuolі

✓ **YMPÄRISTÖTIEDOT I HÄVITTÄMINEN**
Pakkaukset valmistettu ympäristöystävällisistä materiaalеista. Lajittele materiaalit ja toimita ne kierrätyspisteisiin hävittäväksi.
Huomioi pakkausmerkinnät [muovi/paperi/kartonki/yhdistelmämateriaali/jne.].
Hävitä käytöstäpoistettu tuote lakimääräysten mukaisesti. Yliviivatun jäteastian kuva tarkoittaa, että sähkölaitteita ei saa hävittää tavallisen kotitalousjätteen mukana. Käytä kunnassasi/kaupungissasi olevia

PL

**BEZPIECZEŃSTWO – OBJAŚNIENIE IN